renol ZŁOTÓW	KARTA WYROBU	9

Typ silnika Motor type	PRMO-51
Nr katalogowy	328 000 012
Przeznaczenie:	do nagrzewnic

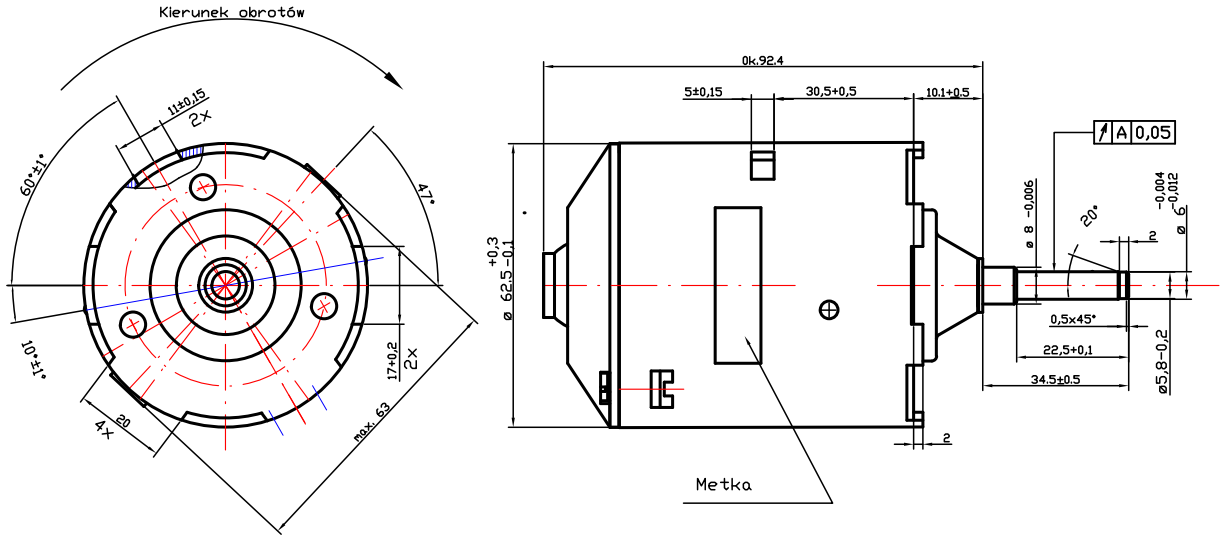

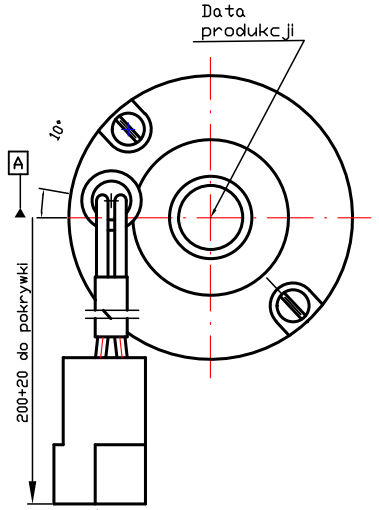

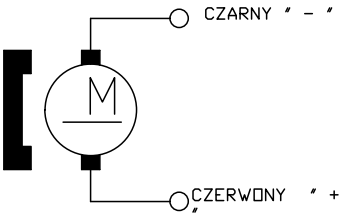

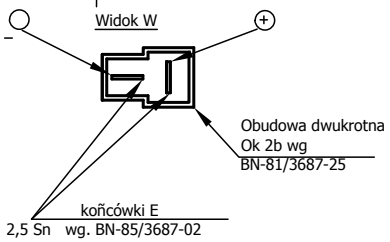

Parametr	Dane
Napiêcie znamionowe	12V DC
Moc znamionowa	40 W
Obroty znamionowe	3100 +200 -100 rpm
Pr¹d znamionowy max.	max. 7 A
Moment rozruchowy	min. 0,35 Nm

RENOL Sp. z o.o. 77-400 Złotów, ul. Kujańska 10G
www.renol.pl
tel 00 48 67 353 21 09 e-mail : sekretariat@renol.pl